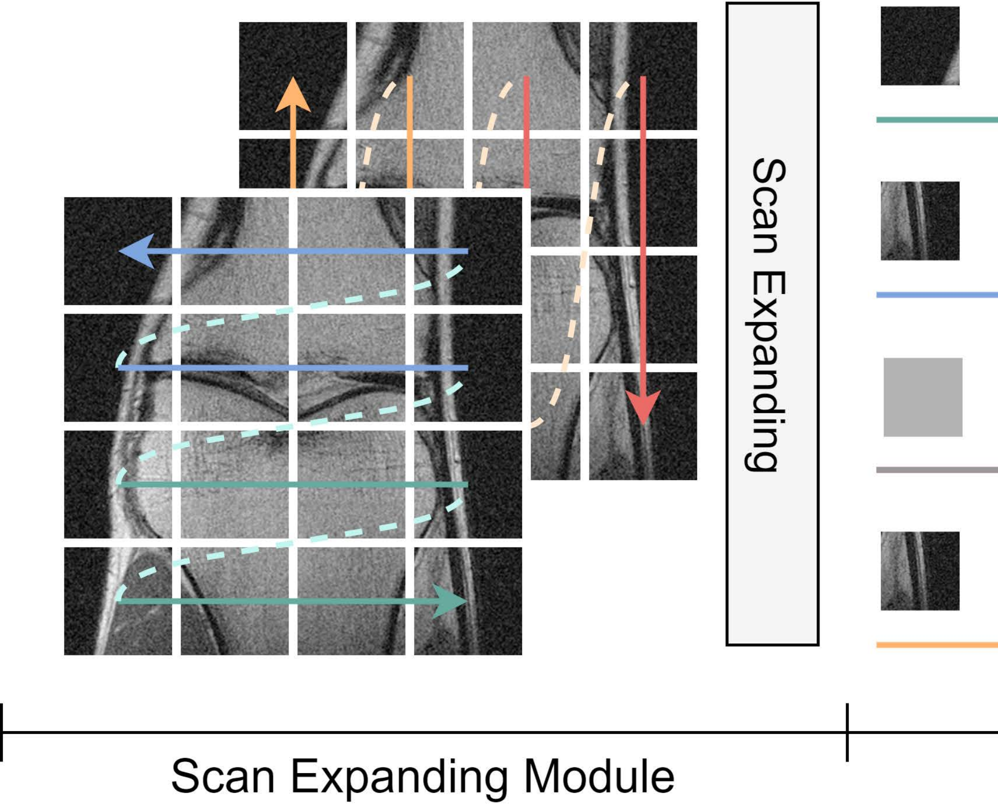
Scan Expanding
Scan Expanding Module

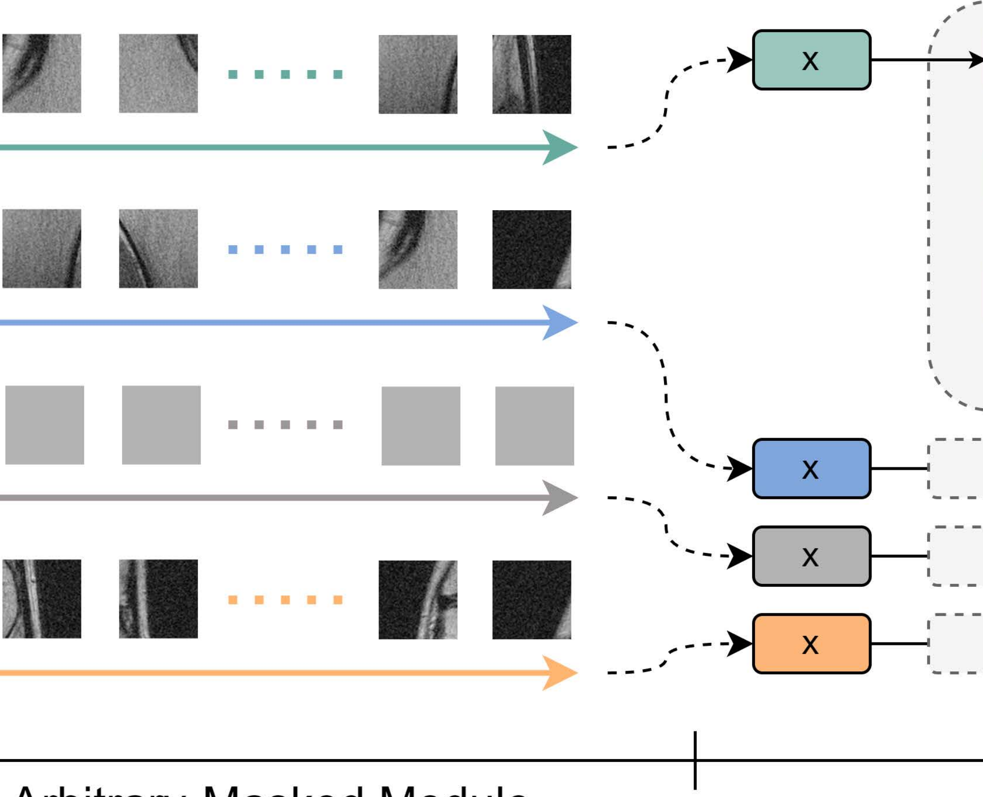

Arbitrary-Masked Module

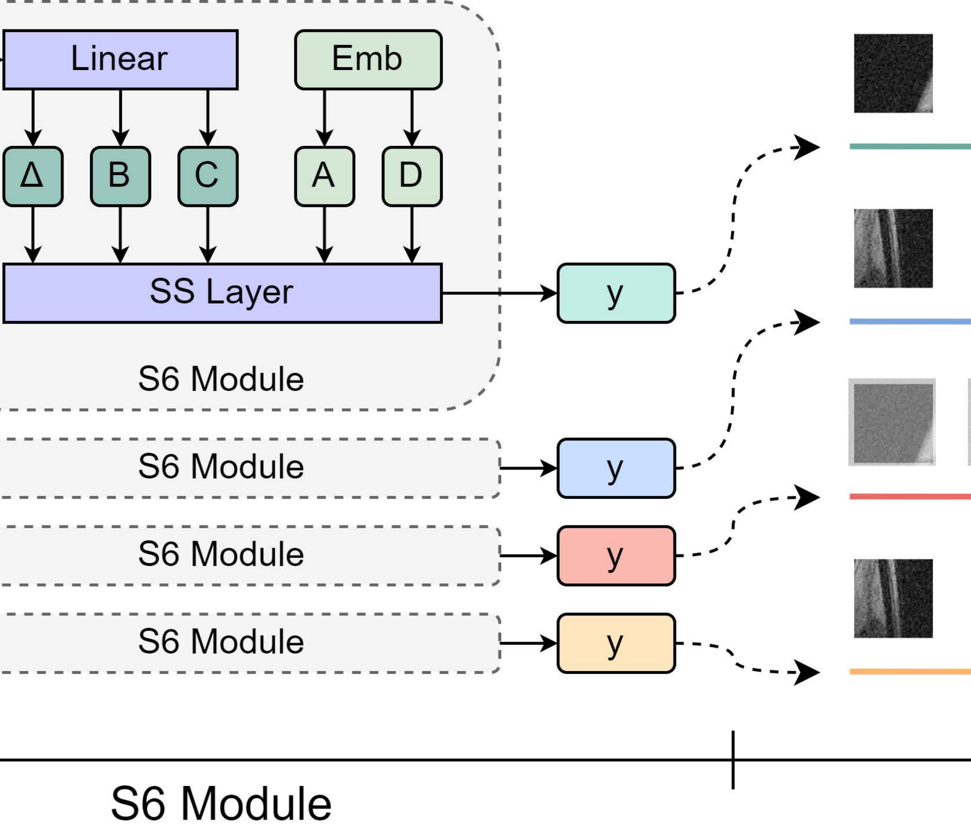
Linear
Emb
Δ
B
C
A
D
SS Layer
y
S6 Module
S6 Module
y
S6 Module
y
S6 Module
y
S6 Module

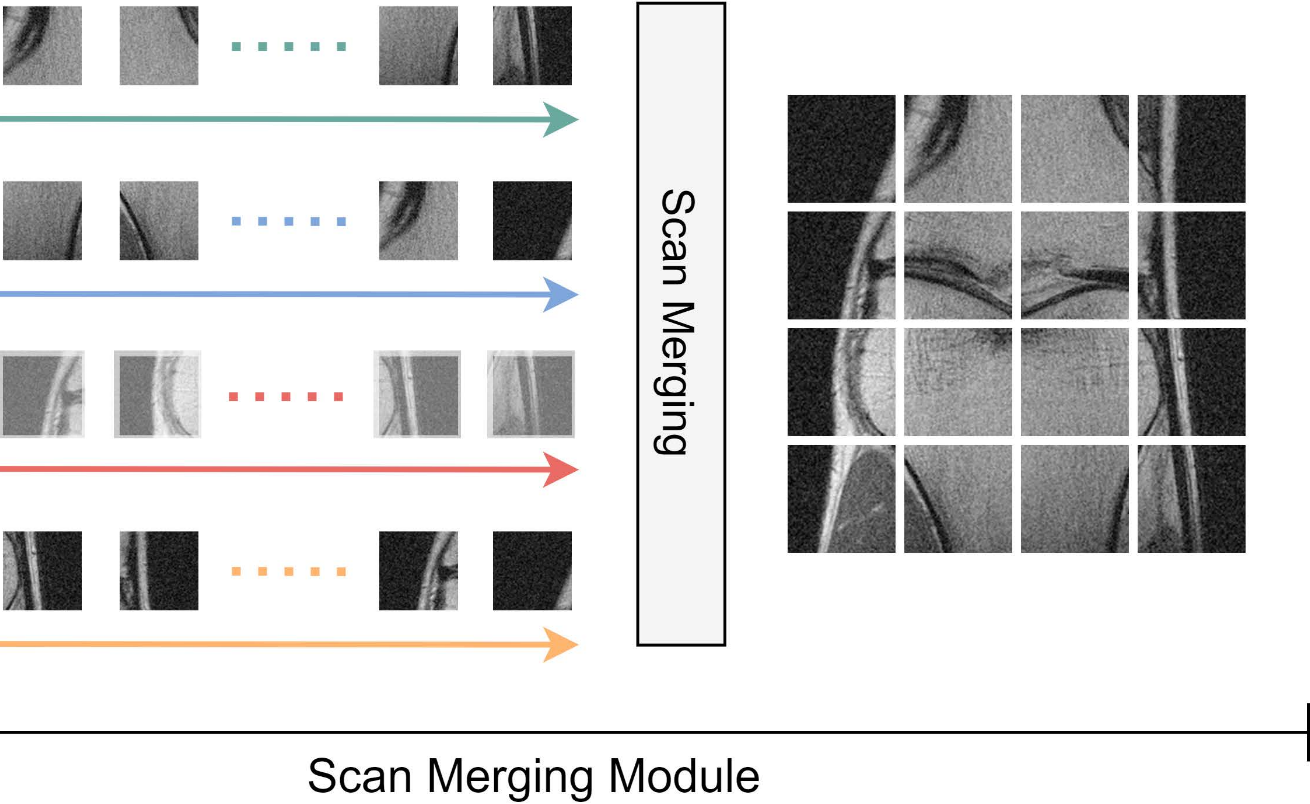
Scan Merging
Scan Merging Module