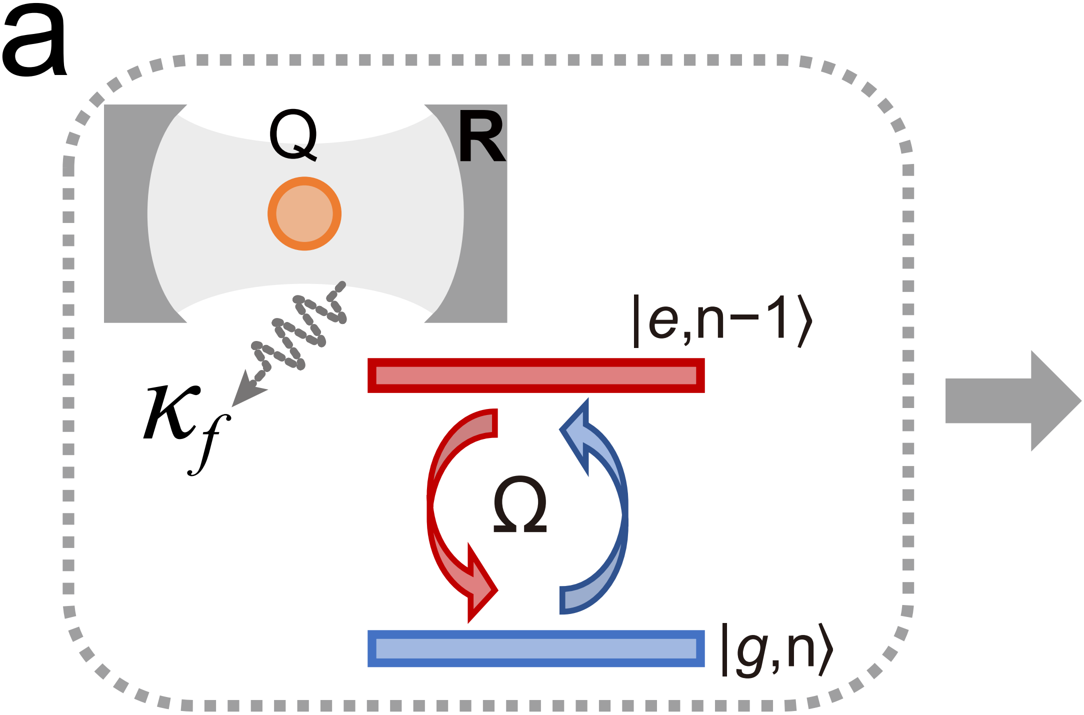
a
Q
R
κ_f
$|e,n-1\rangle$
Ω
$|g,n\rangle$

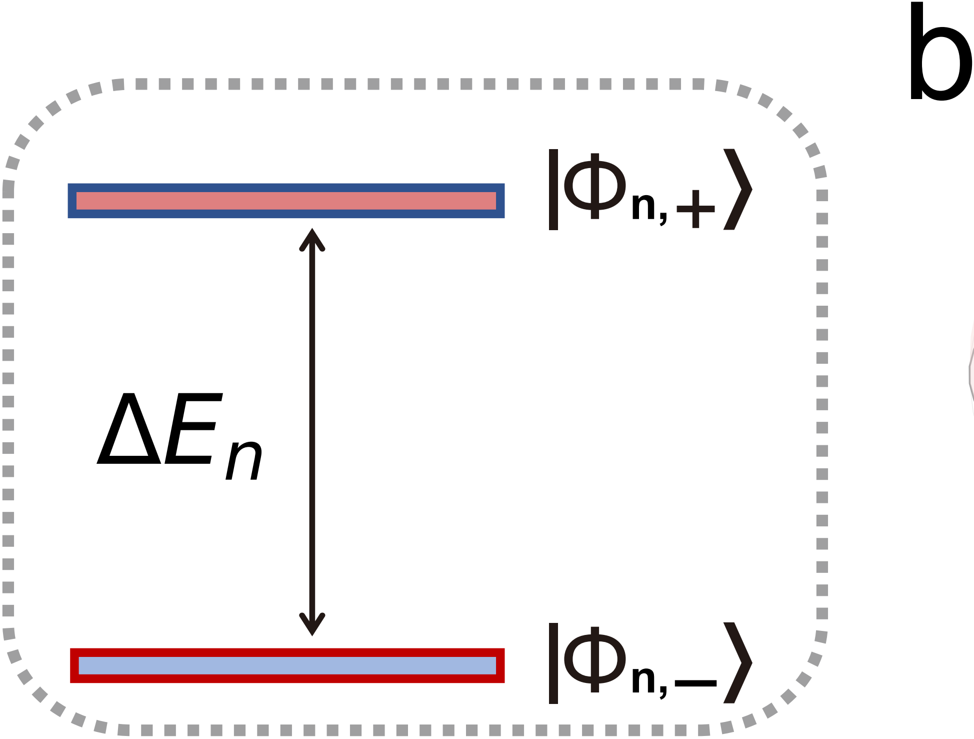
b
$|\Phi_{n,+}\rangle$
ΔE_n
$|\Phi_{n,-}\rangle$

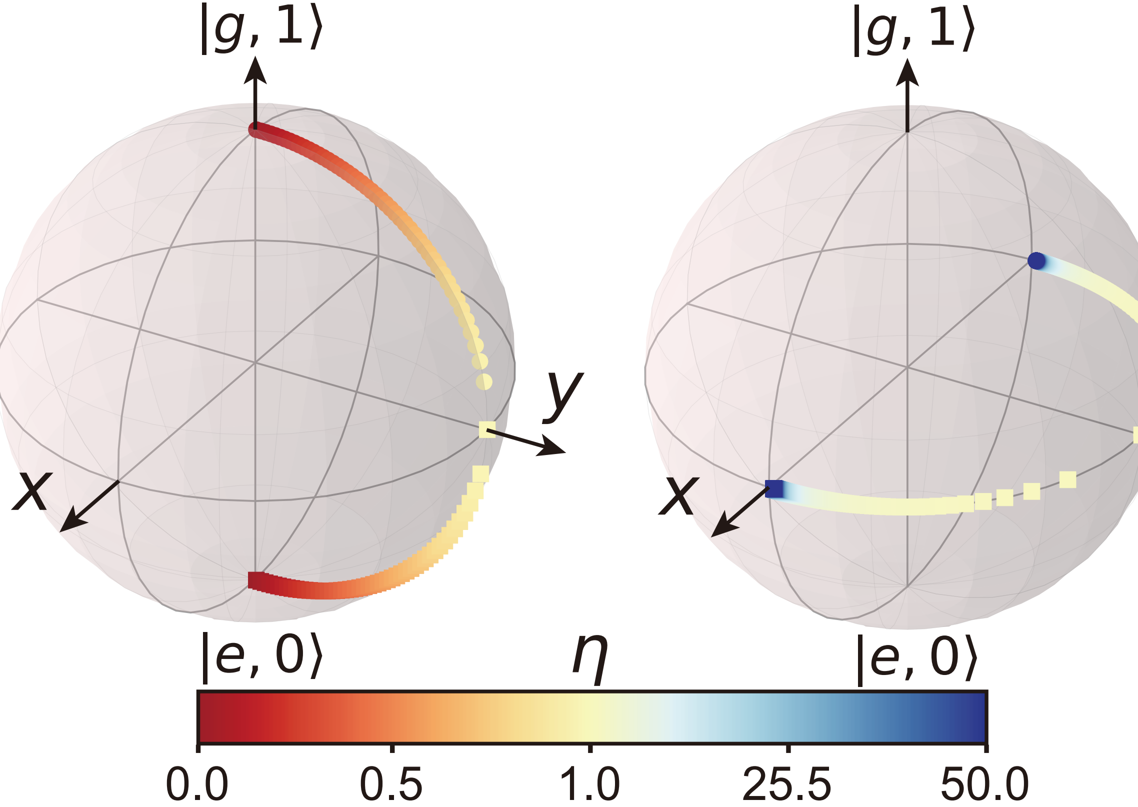
$|g,1\rangle$
$|g,1\rangle$
y
x
x
$|e,0\rangle$
η
$|e,0\rangle$
0.0
0.5
1.0
25.5
50.0

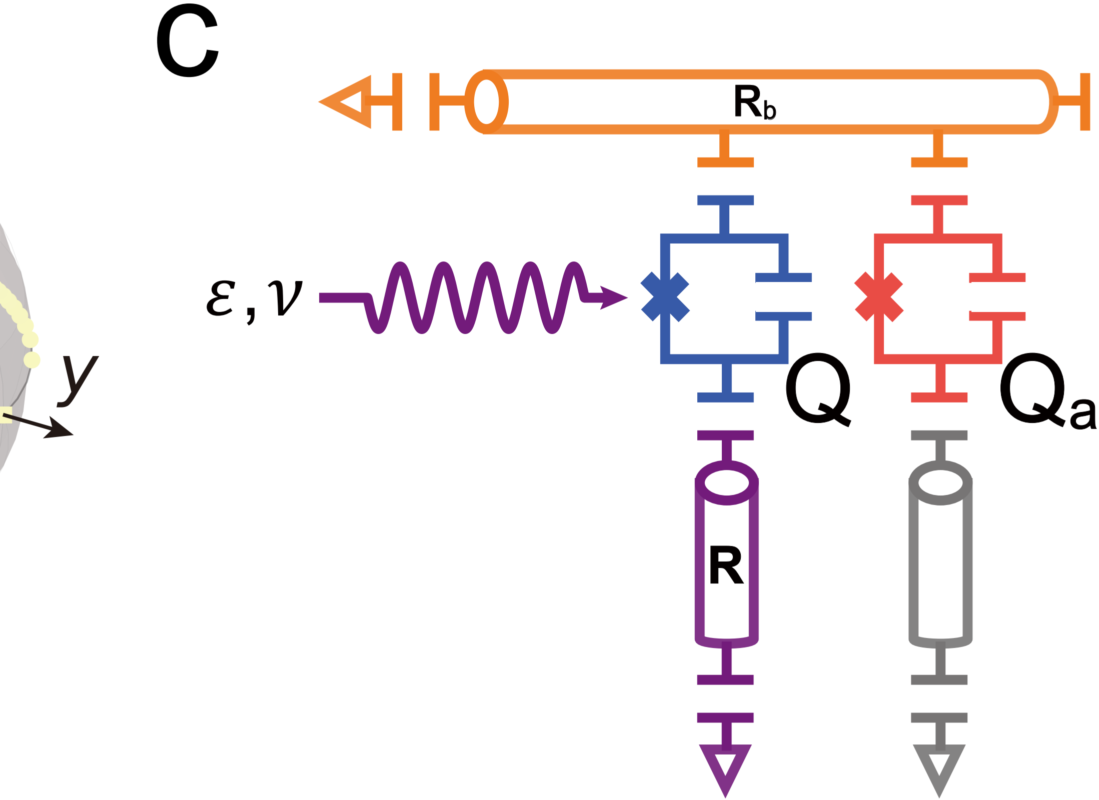
C
R_b
ε, ν
Q
Q_a
R
y

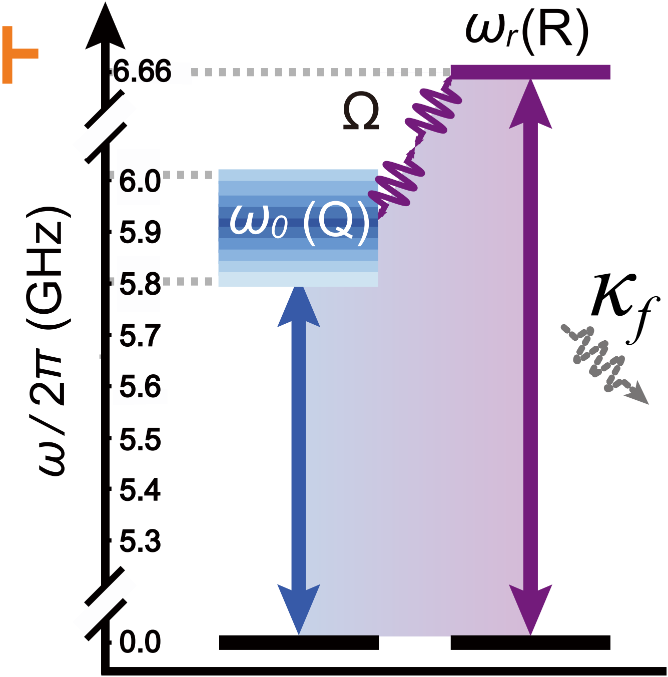
ω_r(R)
6.66
Ω
6.0
5.9
ω_0 (Q)
5.8
5.7
5.6
5.5
5.4
5.3
0.0
κ_f
$\omega / 2\pi$ (GHz)