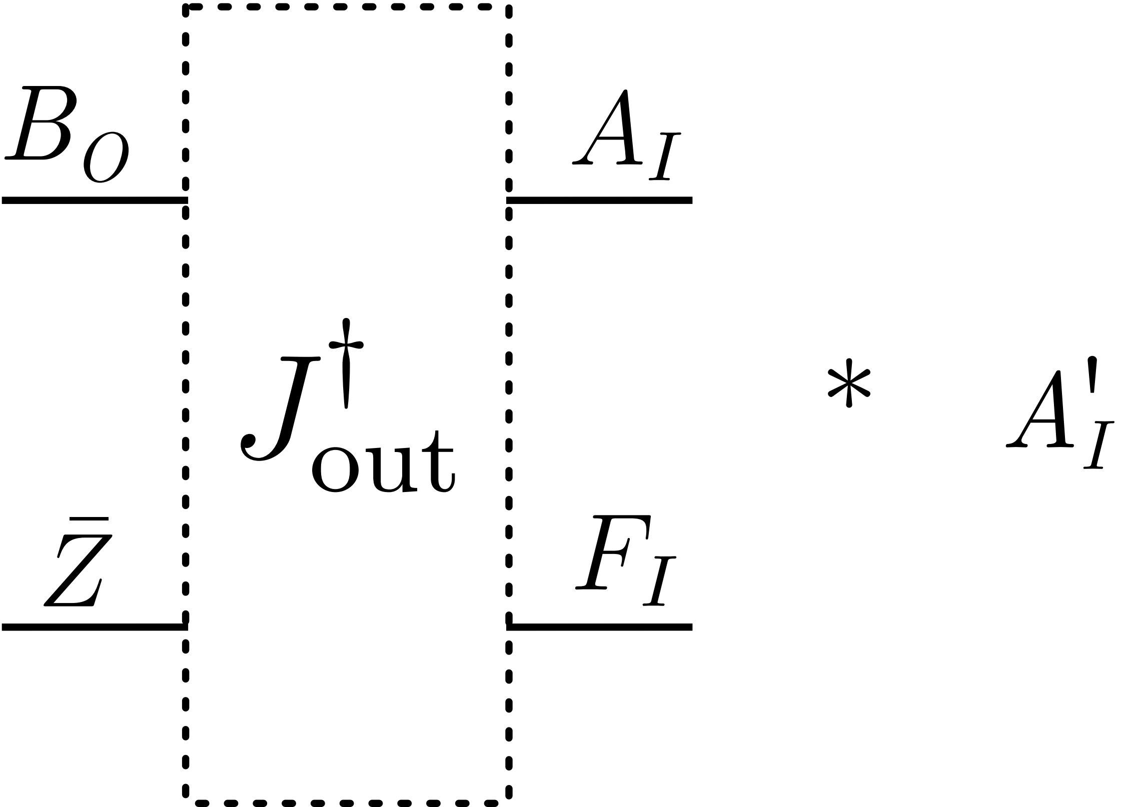
B_O
$\bar{Z}$
$J_{\text{out}}^{\dagger}$
A_I
F_I
$*$
A_I'

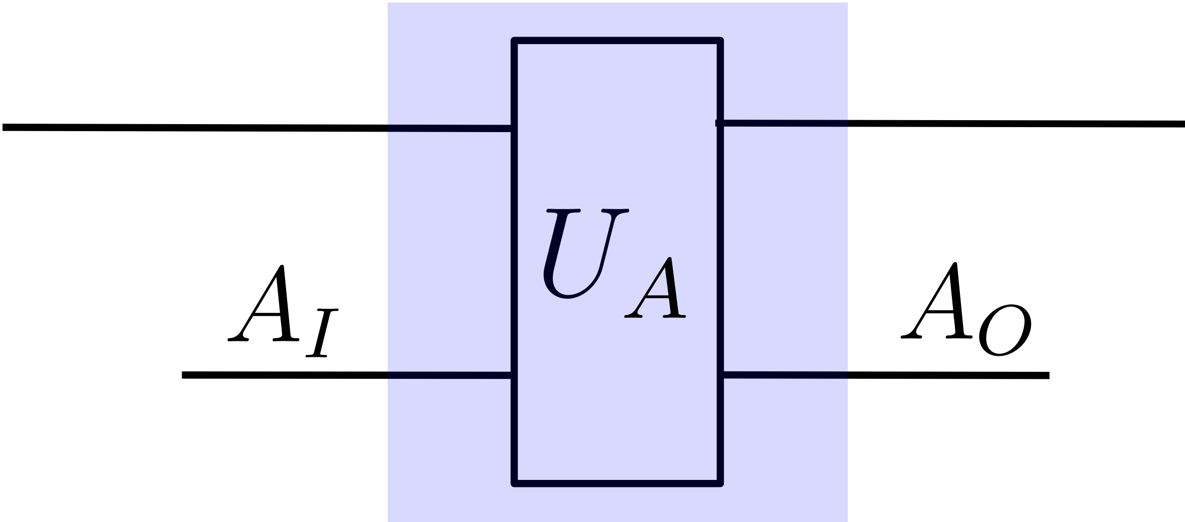
A_I
U_A
A_O

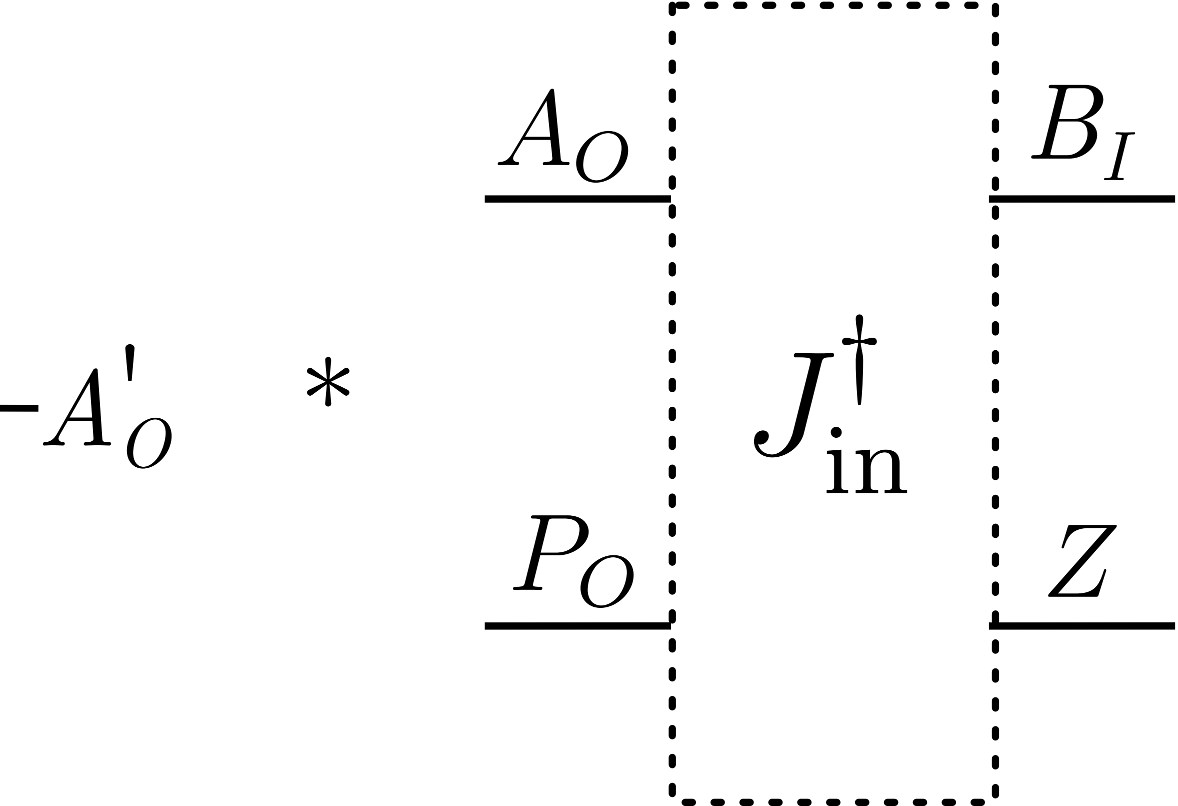
A_O
B_I
A'_O
$*$
$J_{\text{in}}^{\dagger}$
P_O
Z

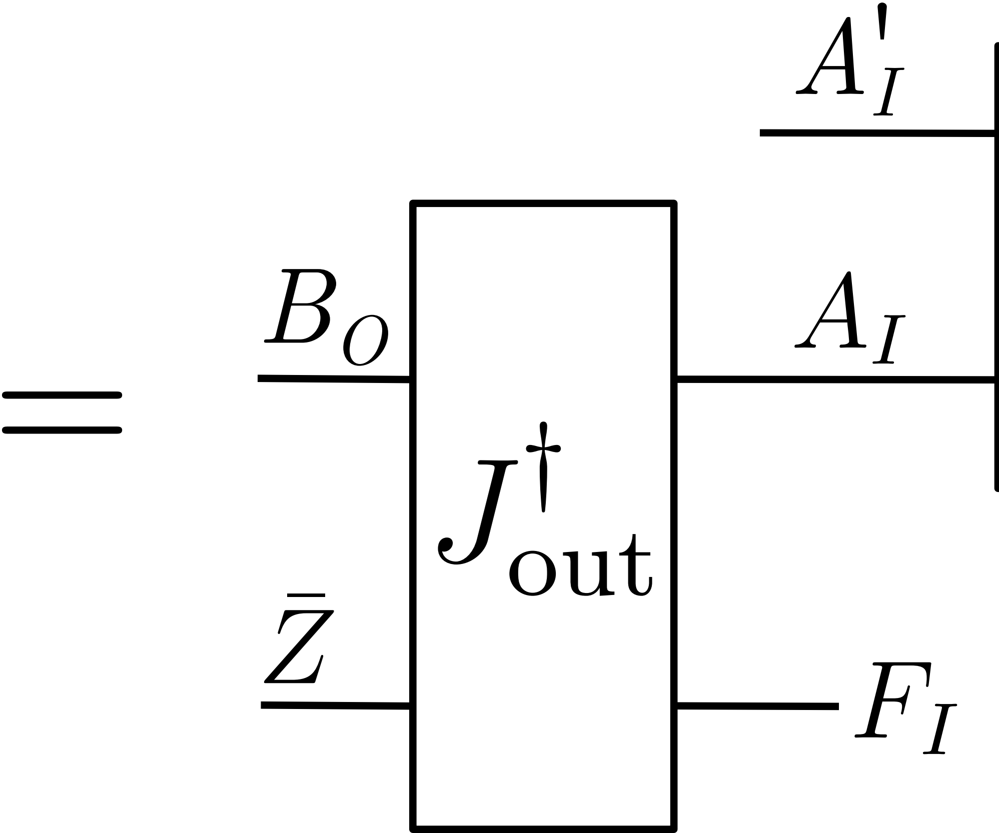
=
A'_I
B_O
A_I
$J^{\dagger}_{\text{out}}$
$\bar{Z}$
F_I

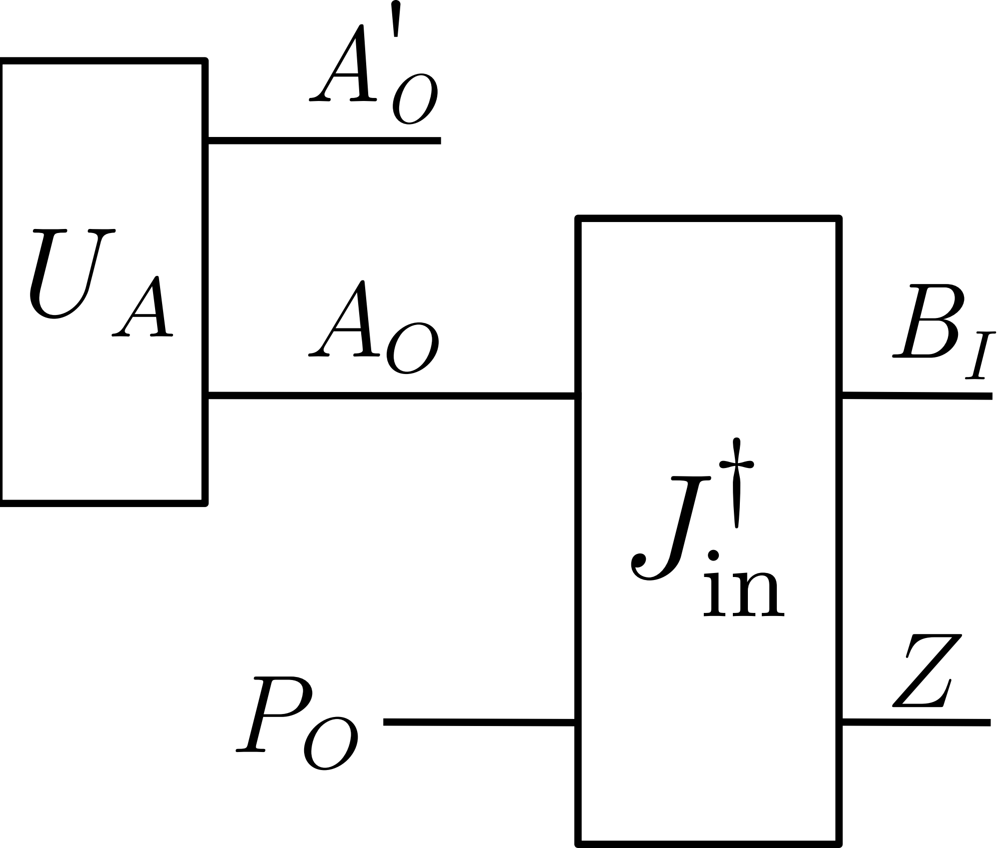
U_A
$A_O^{'}$
A_O
$J_{\text{in}}^{\dagger}$
B_I
Z
P_O