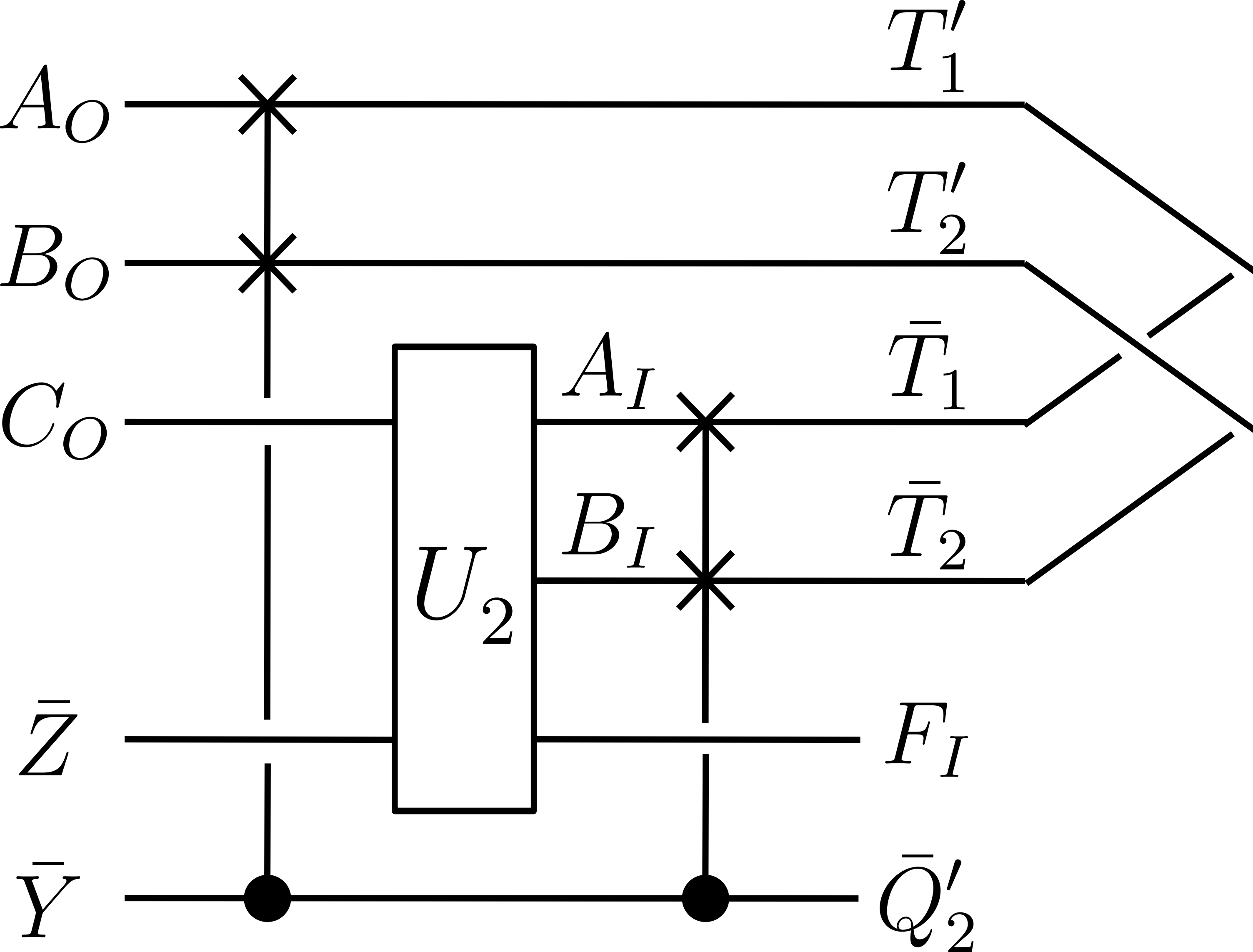
A_O
B_O
C_O
$\bar{Z}$
$\bar{Y}$
U_2
A_I
B_I
T_1'
T_2'
$\bar{T}_1$
$\bar{T}_2$
F_I
$\bar{Q}_2'$

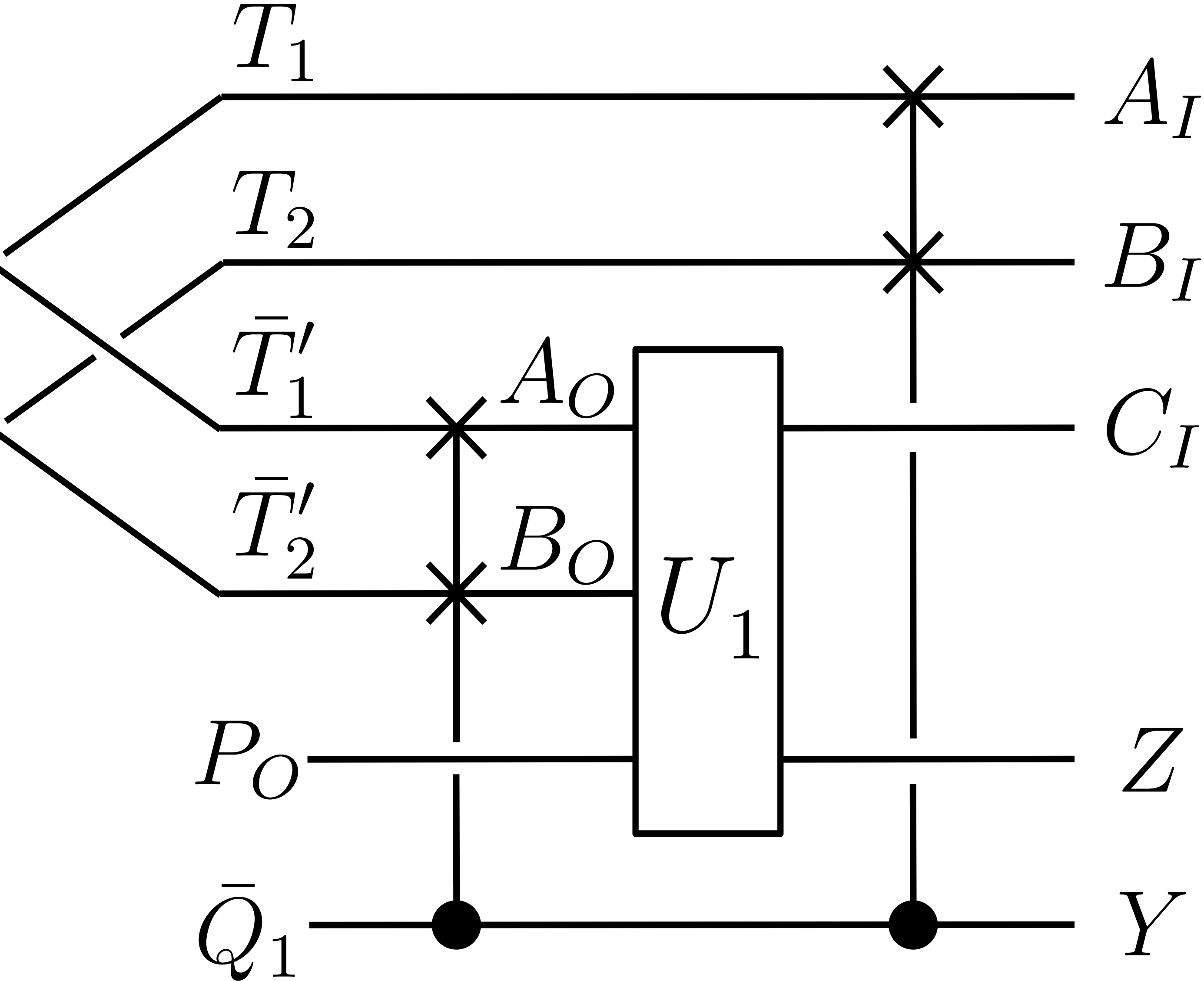
T_1
T_2
$\bar{T}_1'$
$\bar{T}_2'$
P_O
$\bar{Q}_1$
A_O
B_O
U_1
A_I
B_I
C_I
Z
Y

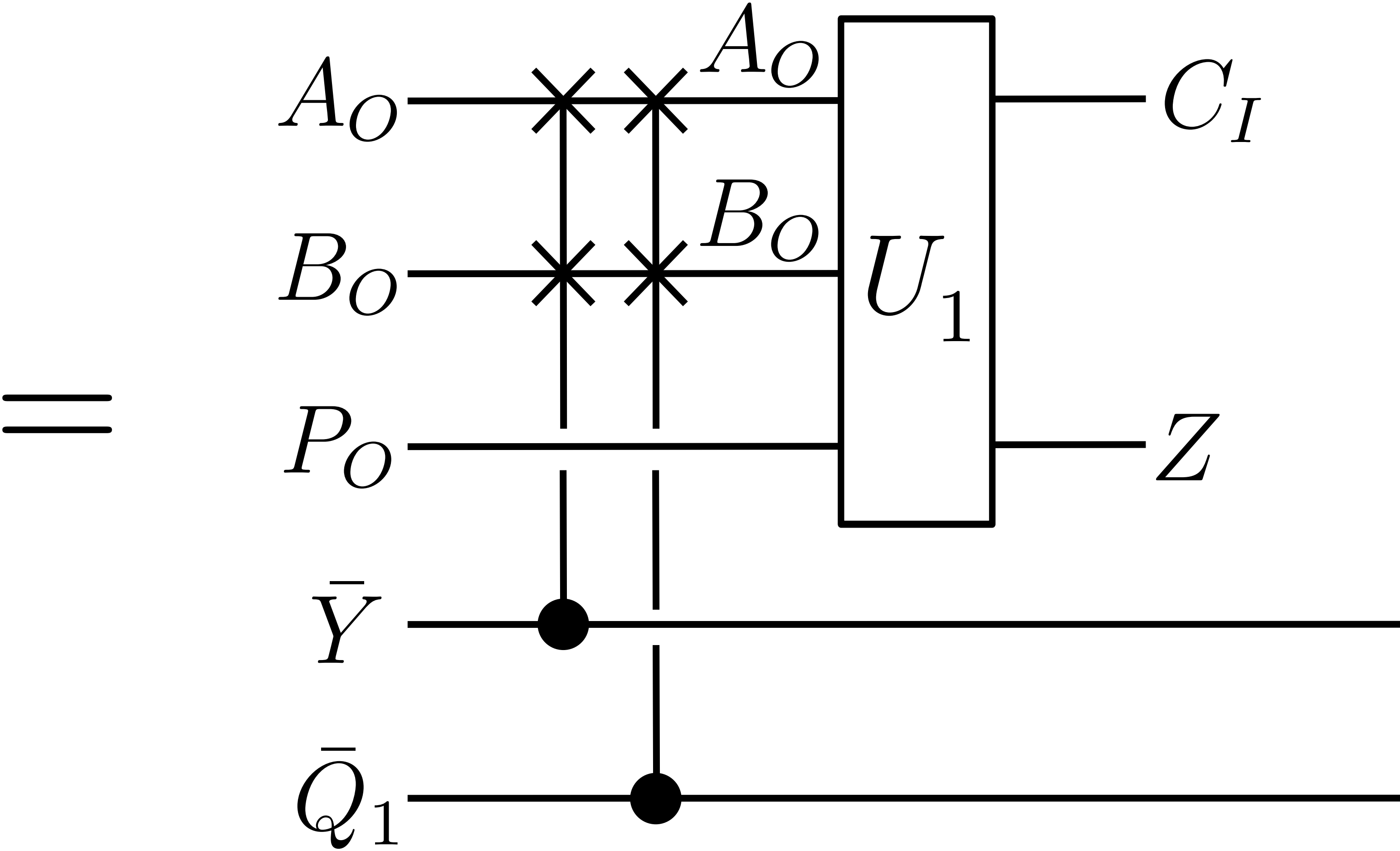
=
A_O
B_O
P_O
$\bar{Y}$
$\bar{Q}_1$
A_O
B_O
U_1
C_I
Z

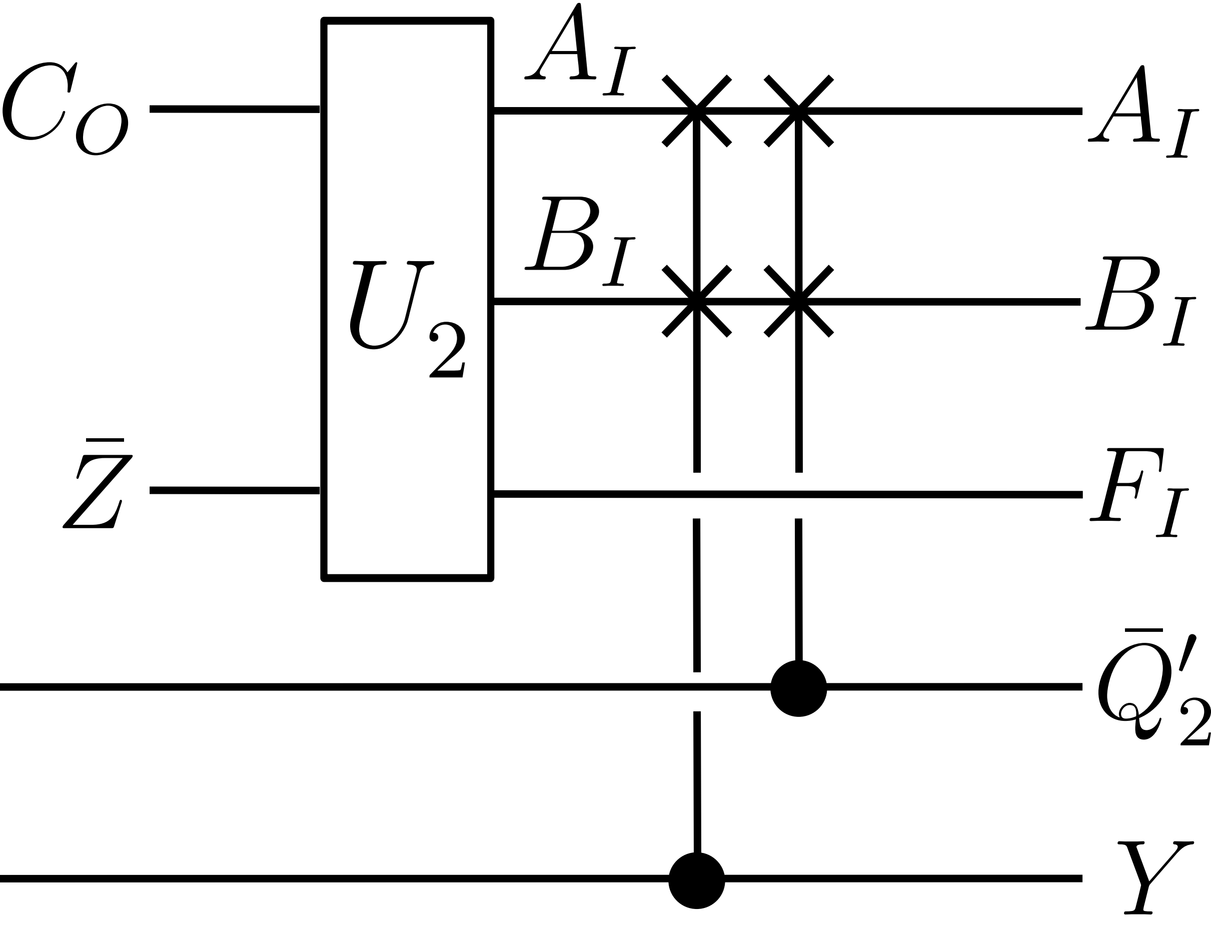
C_O
$\bar{Z}$
U_2
A_I
B_I
A_I
B_I
F_I
$\bar{Q}'_2$
Y