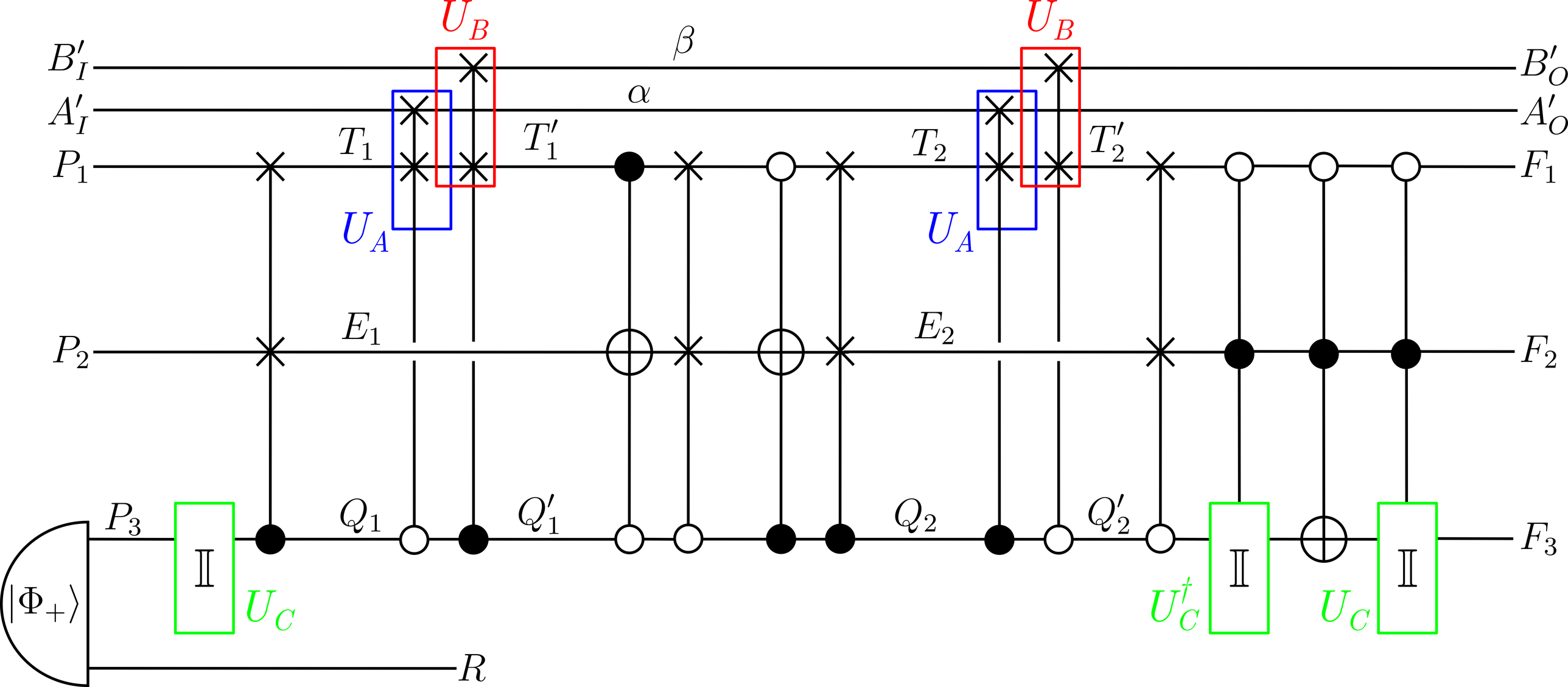
$B'_I$
$A'_I$
$P_1$
$P_2$
$P_3$
$|\Phi_+\rangle$
$R$
$U_B$
$U_A$
$U_C$
$U_C^\dagger$
$\mathbb{I}$
$\beta$
$\alpha$
$T_1$
$T'_1$
$T_2$
$T'_2$
$E_1$
$E_2$
$Q_1$
$Q'_1$
$Q_2$
$Q'_2$
$B'_O$
$A'_O$
$F_1$
$F_2$
$F_3$