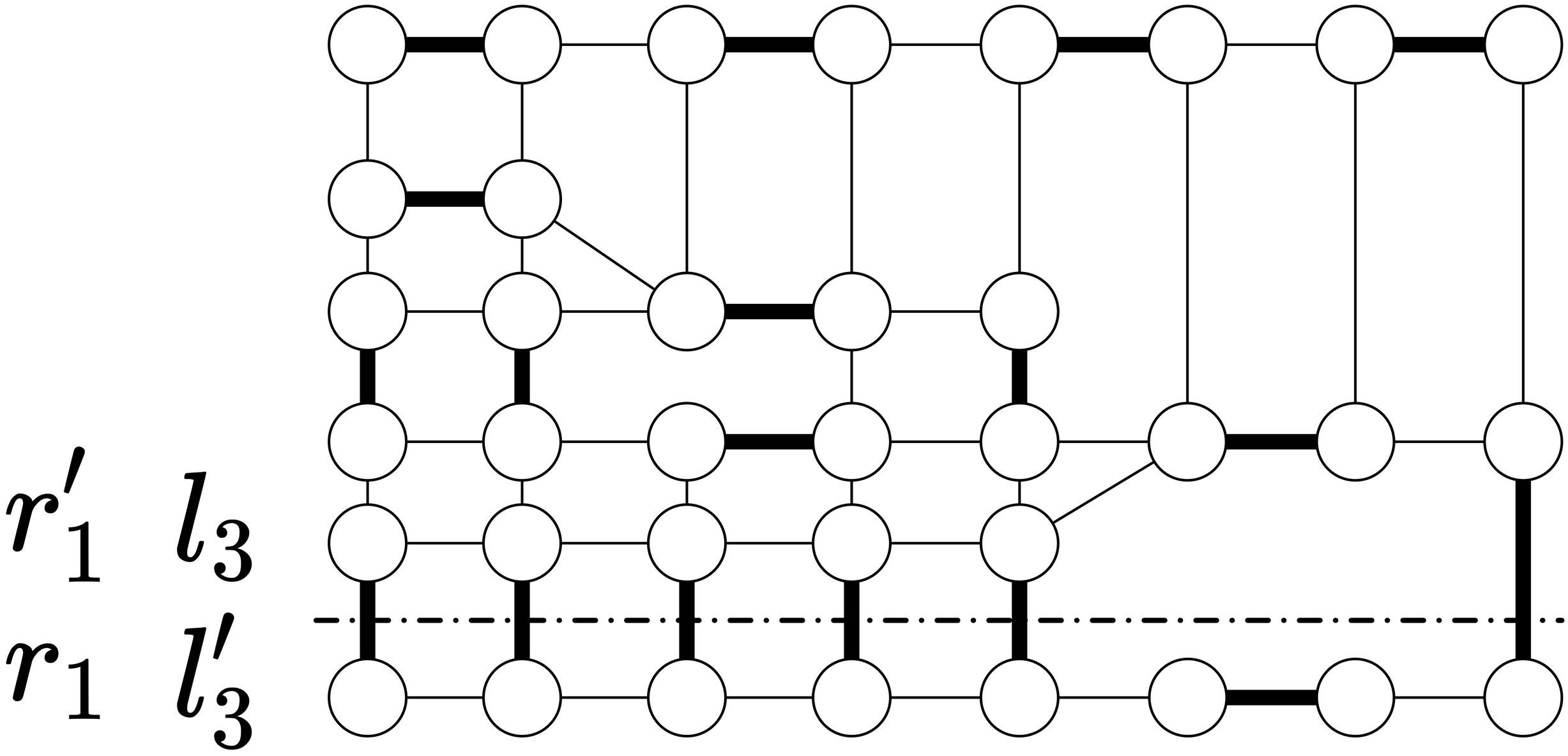
r'_1
l_3
r_1
l'_3