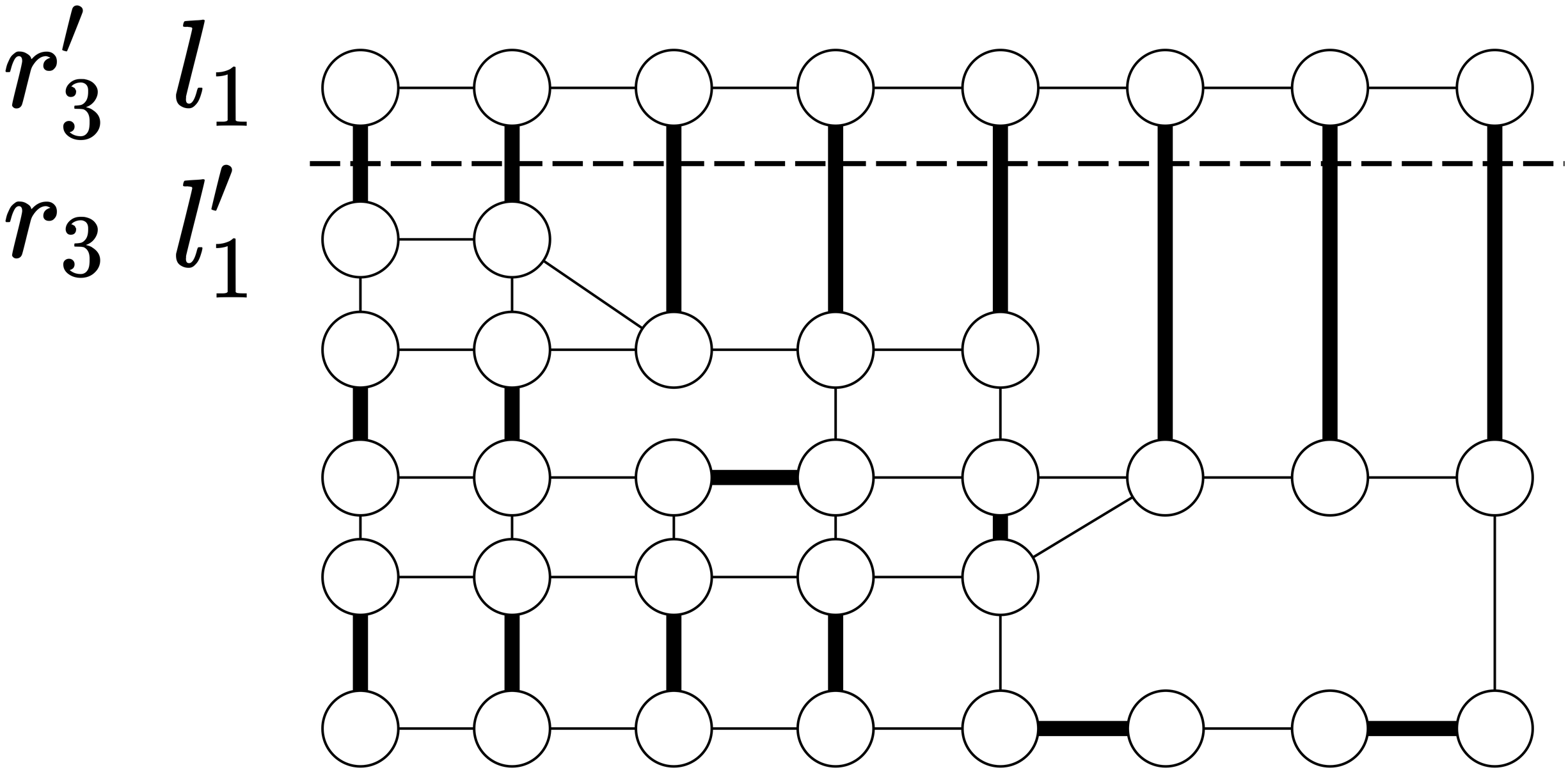
r'_3
l_1
r_3
l'_1