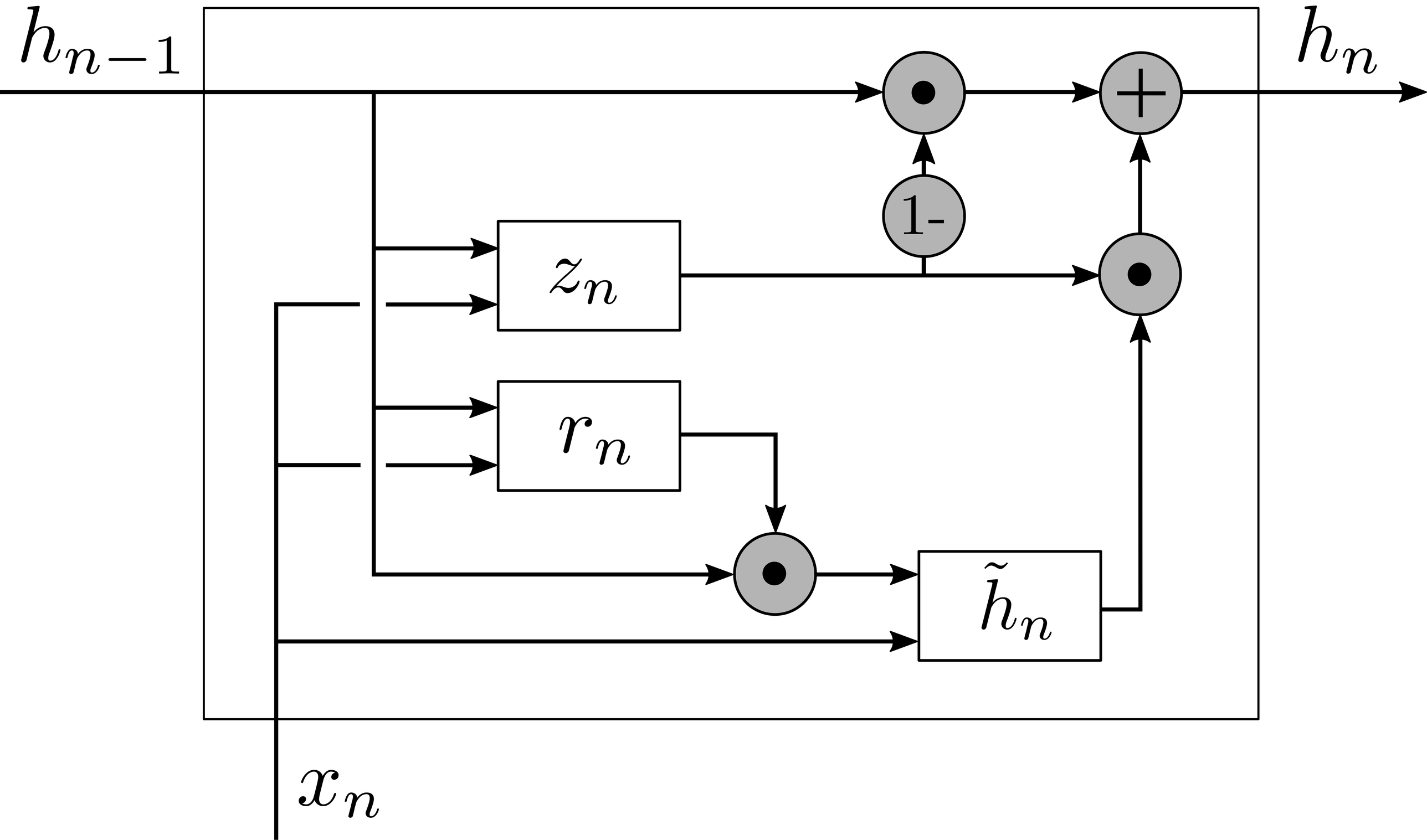GRU