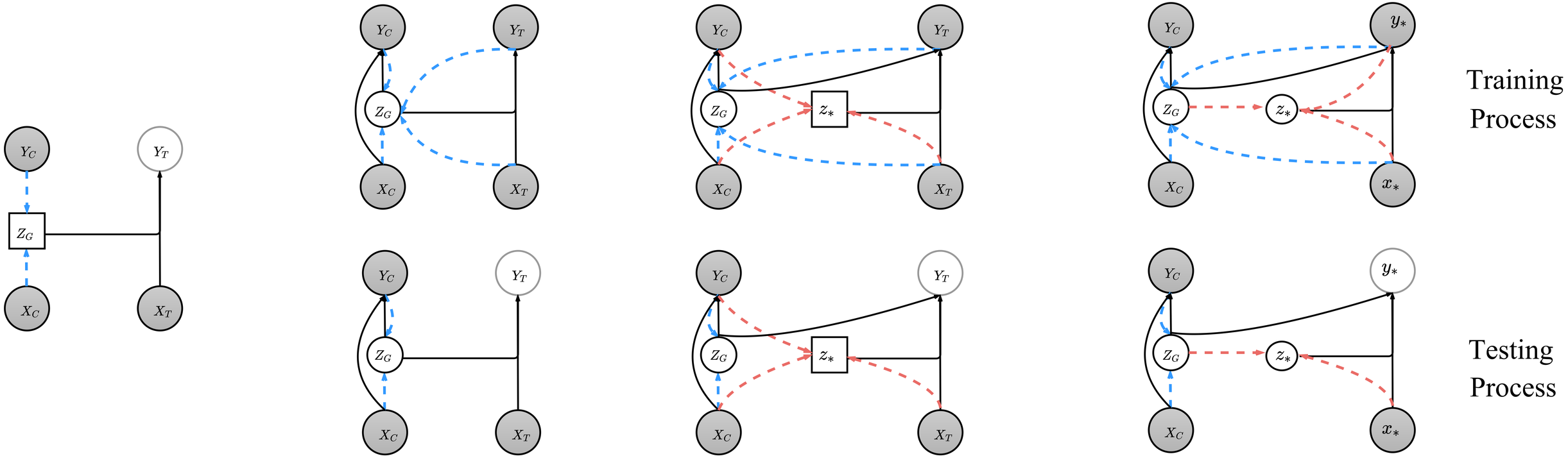

(a) CNP **(b) NP** **(c) AttnNP** **(d) DSVNP (Ours)**