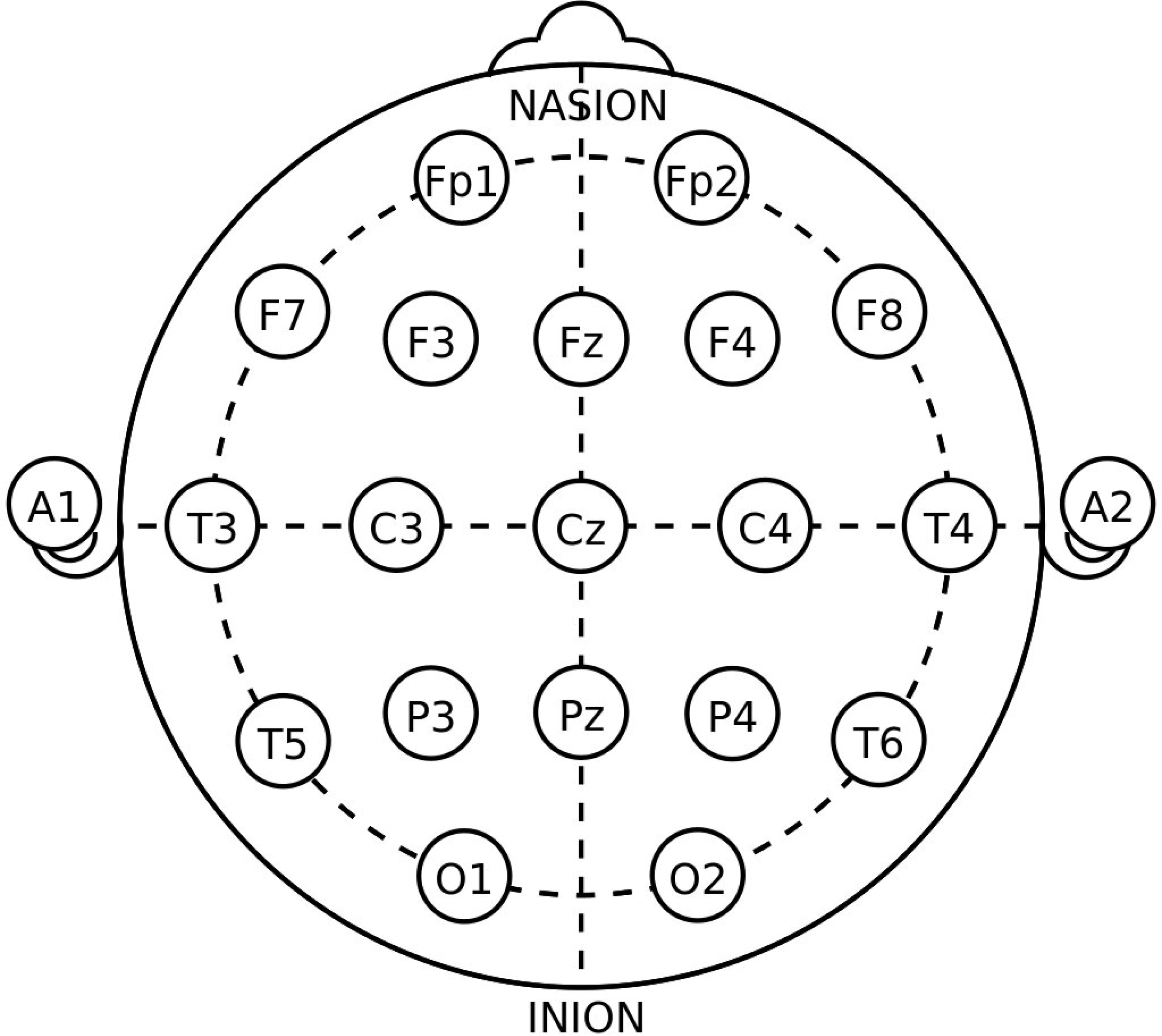
NASION
Fp1
Fp2
F7
F3
Fz
F4
F8
A1
T3
C3
Cz
C4
T4
A2
T5
P3
Pz
P4
T6
O1
O2
INION