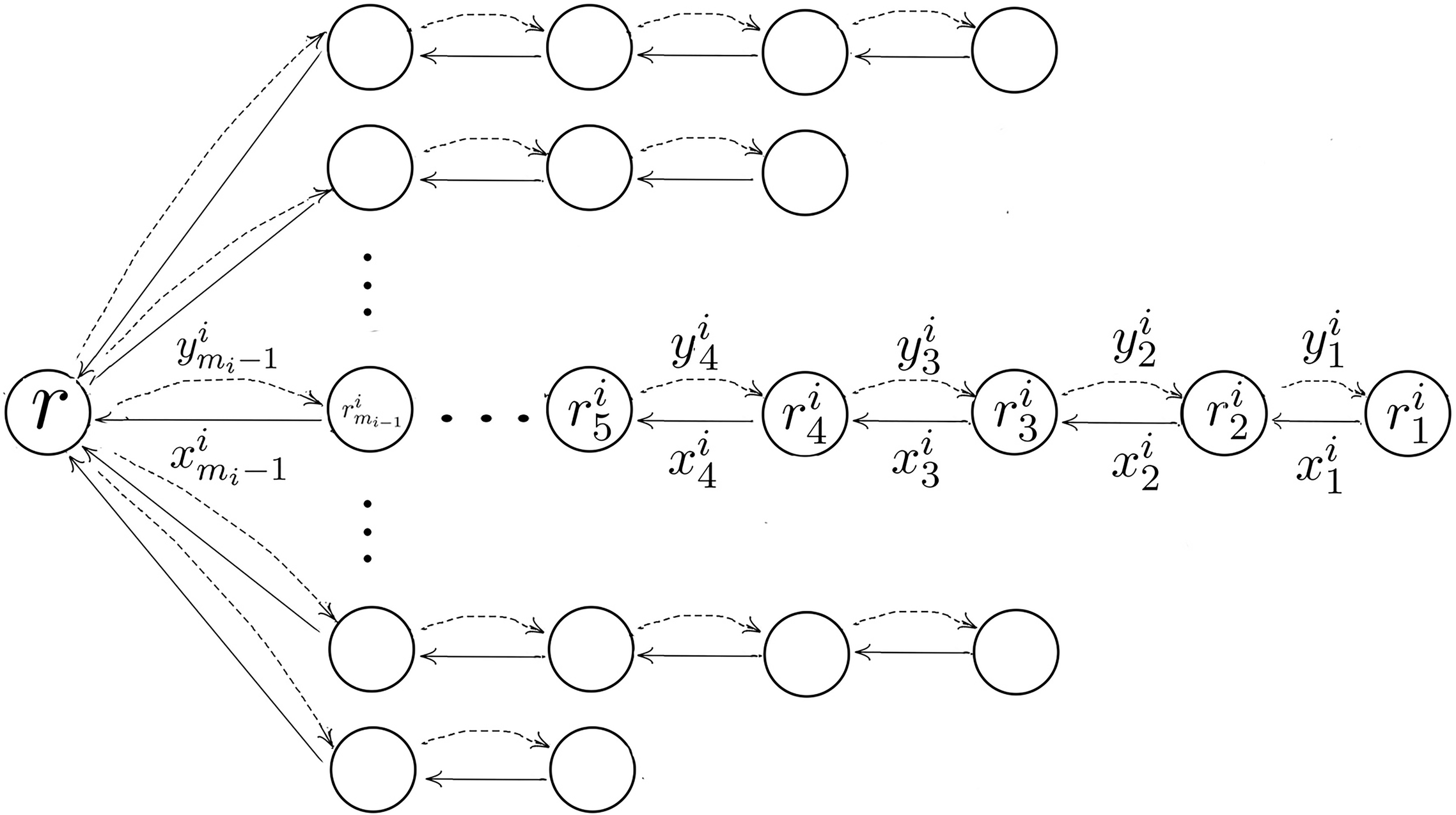
r
$y^i_{m_i-1}$
$x^i_{m_i-1}$
$r^i_{m_{i-1}}$
r^i_5
y^i_4
x^i_4
r^i_4
y^i_3
x^i_3
r^i_3
y^i_2
x^i_2
r^i_2
y^i_1
x^i_1
r^i_1