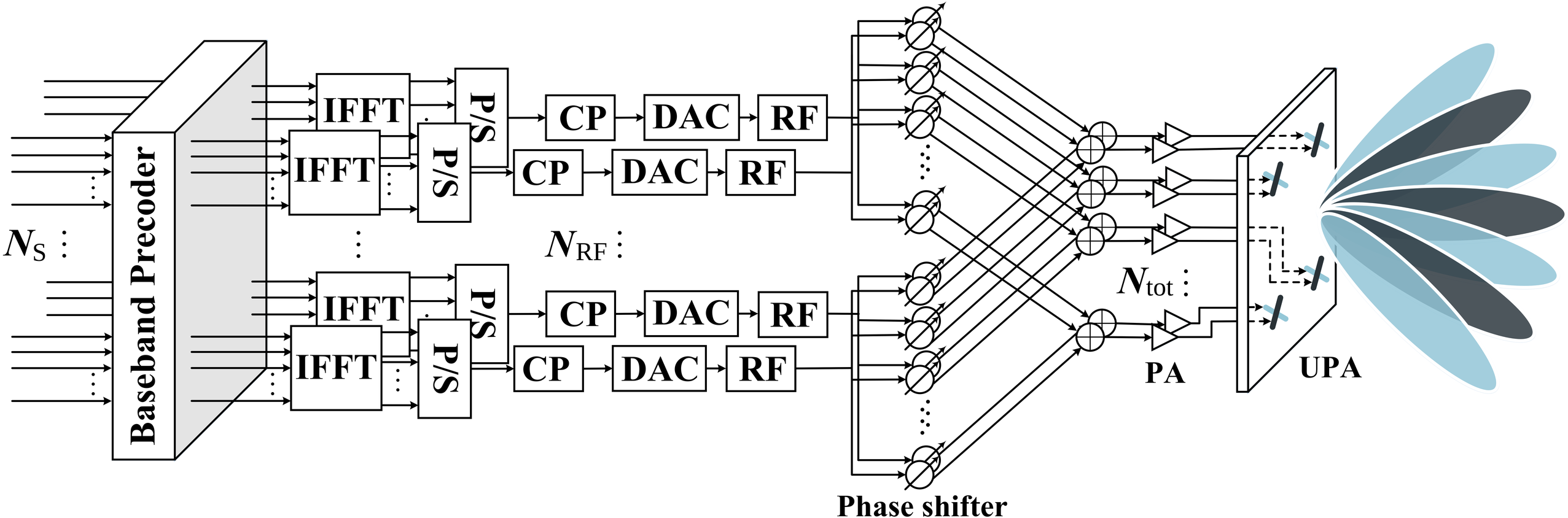
Baseband Precoder
N_S
IFFT
IFFT
IFFT
IFFT
P/S
P/S
P/S
P/S
CP
DAC
RF
CP
DAC
RF
CP
DAC
RF
CP
DAC
RF
N_{RF}
Phase shifter
N_{tot}
PA
UPA