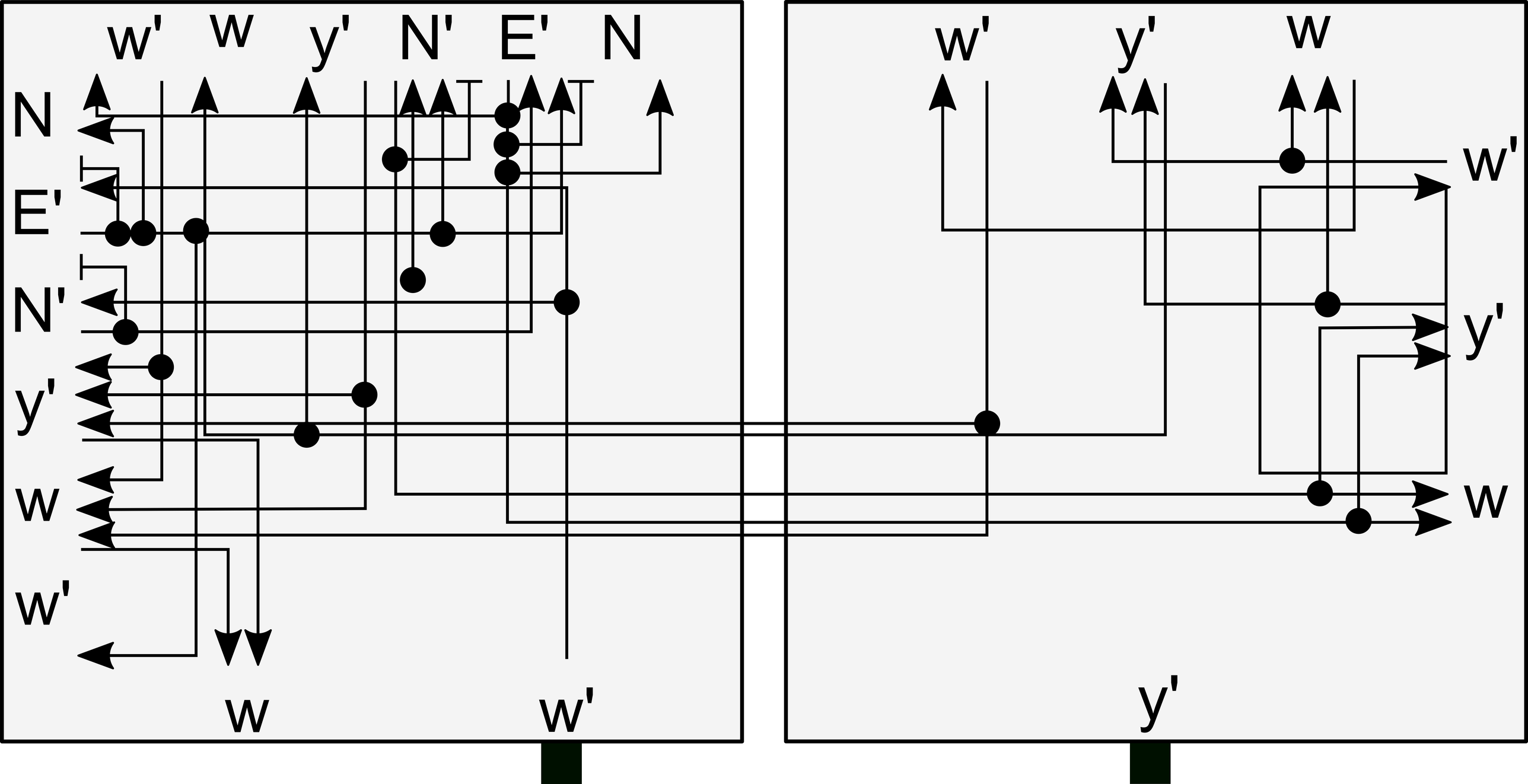
w'
w
y'
N'
E'
N
N
E'
N'
y'
w
w'
w
w'
w'
y'
w
w'
y'
w
y'