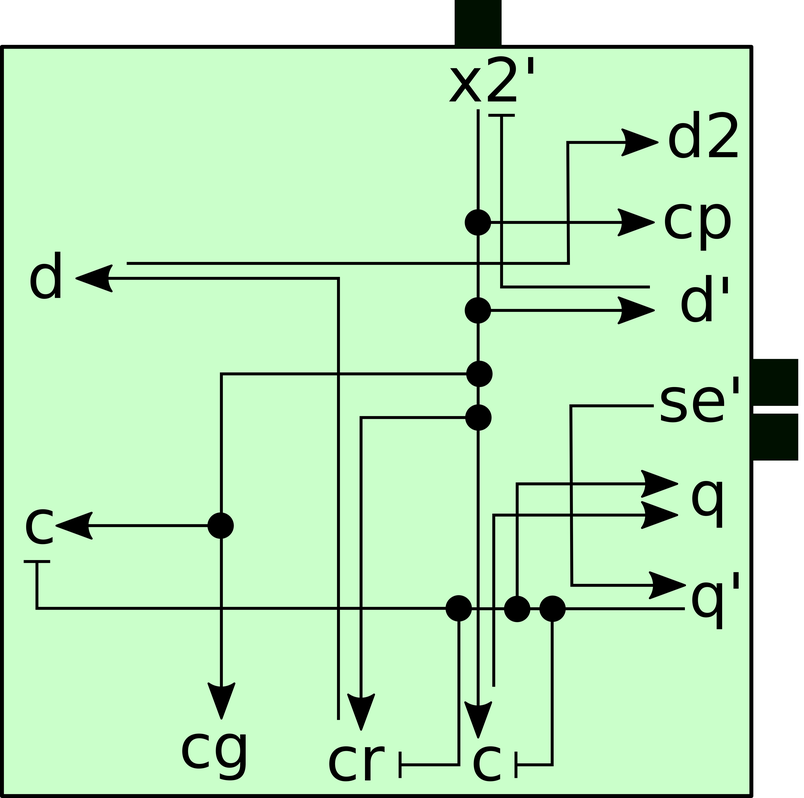
x2'
d2
cp
d
d'
se'
q
c
q'
cg
cr
c

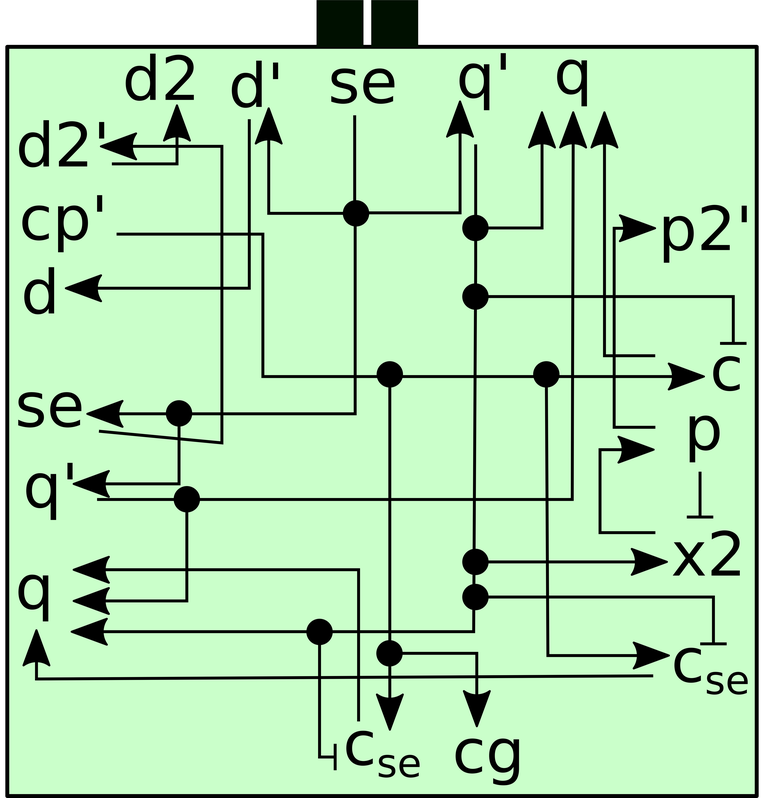
d2
d'
se
q'
q
d2'
cp'
p2'
d
c
se
p
q'
x2
q
c_se
c_se
cg

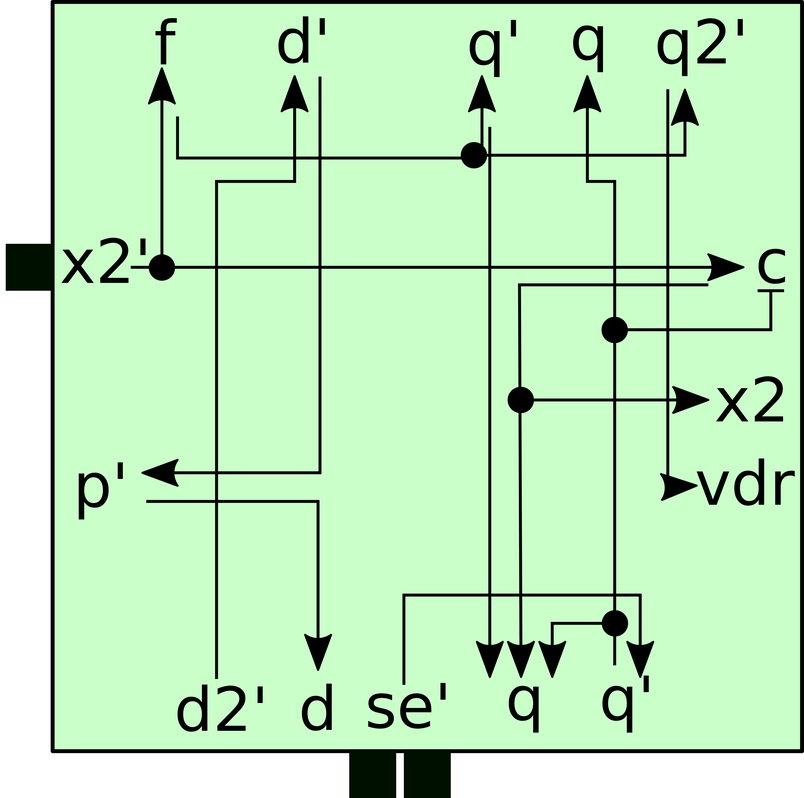
f
d'
q'
q
q2'
x2'
c
x2
p'
vdr
d2'
d
se'
q
q'