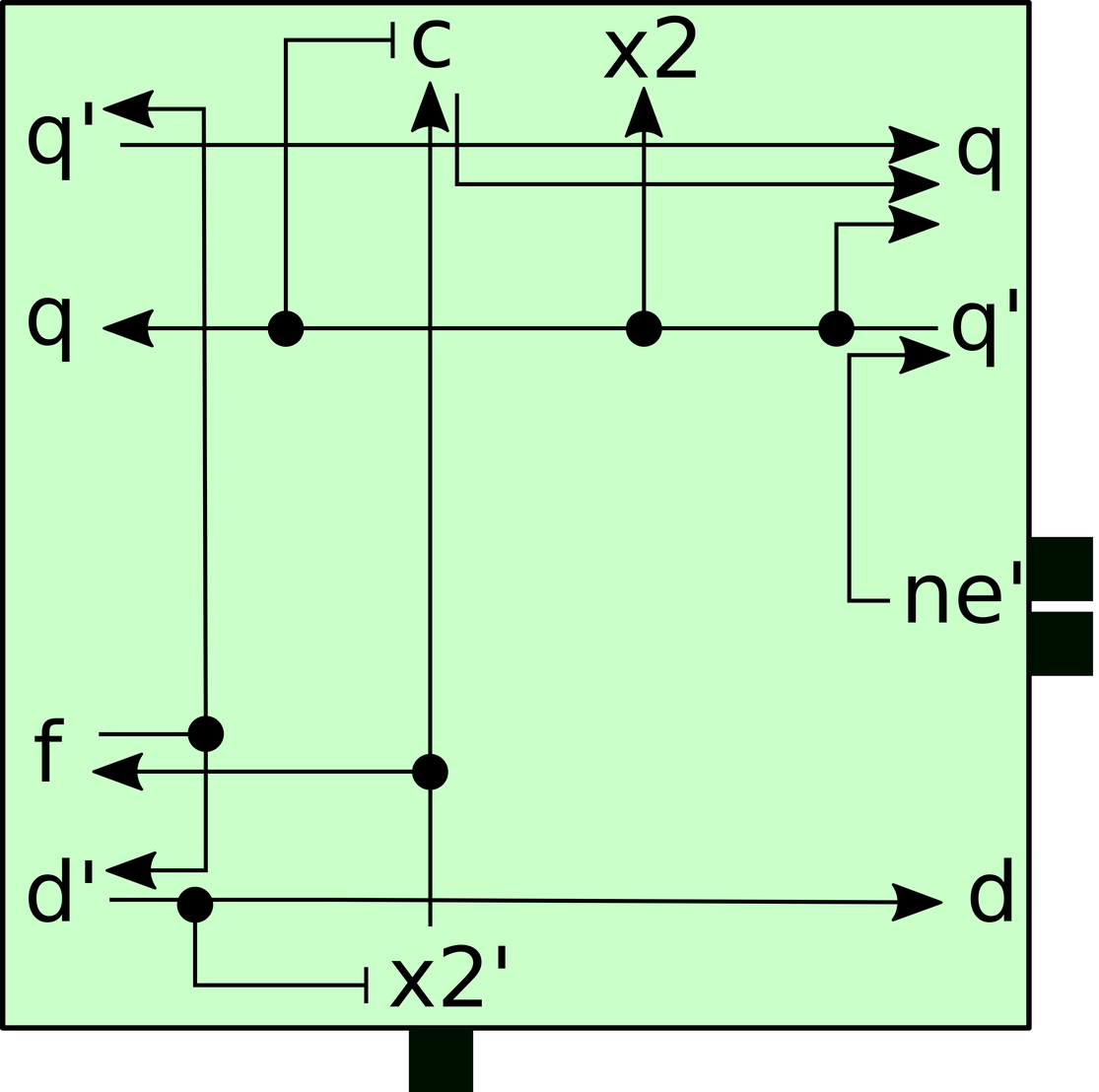
c
x2
q'
q
q
q'
ne'
f
d'
d
x2'

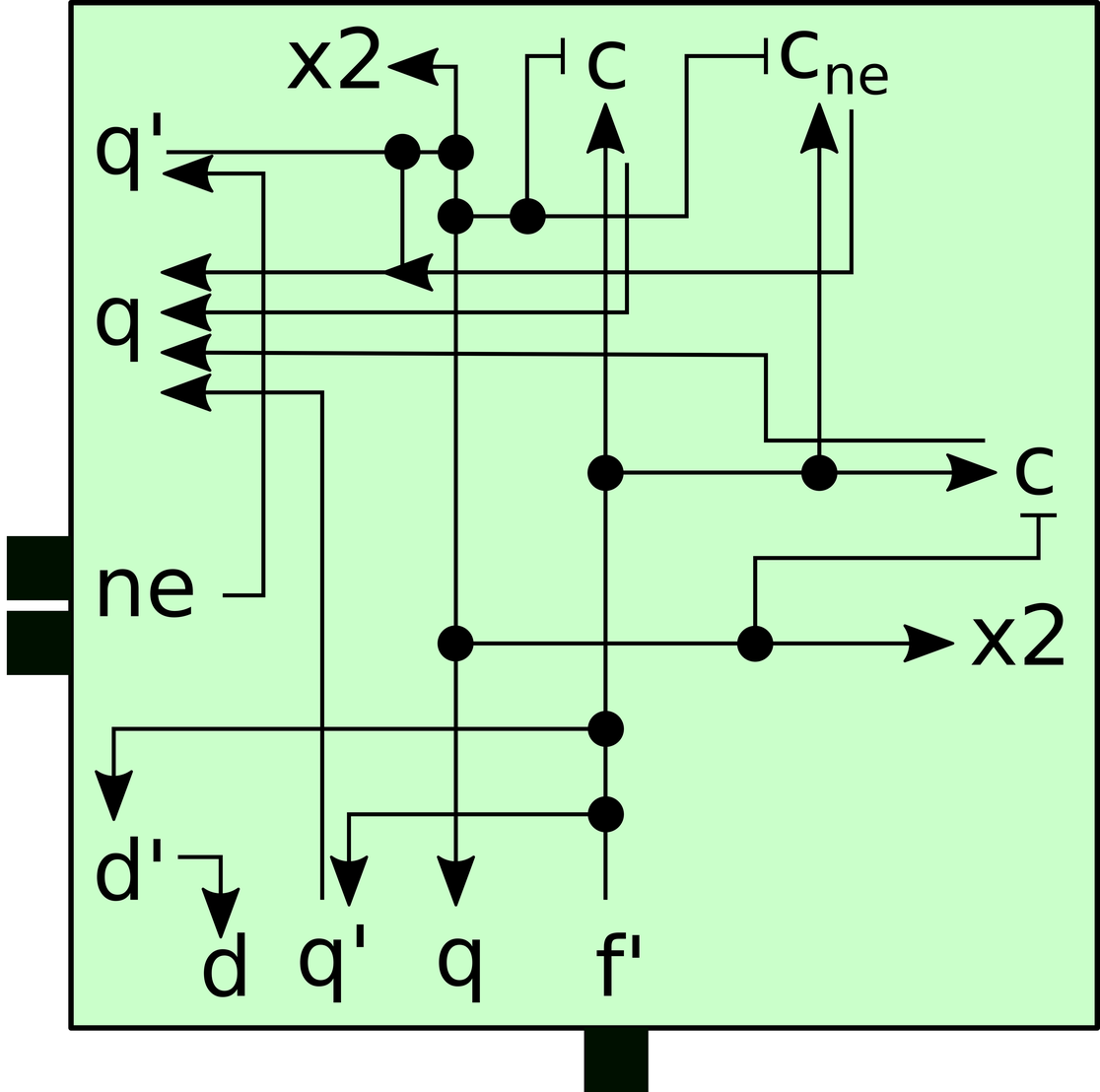
x2
c
c_{ne}
q'
q
c
ne
x2
d'
d
q'
q
f'