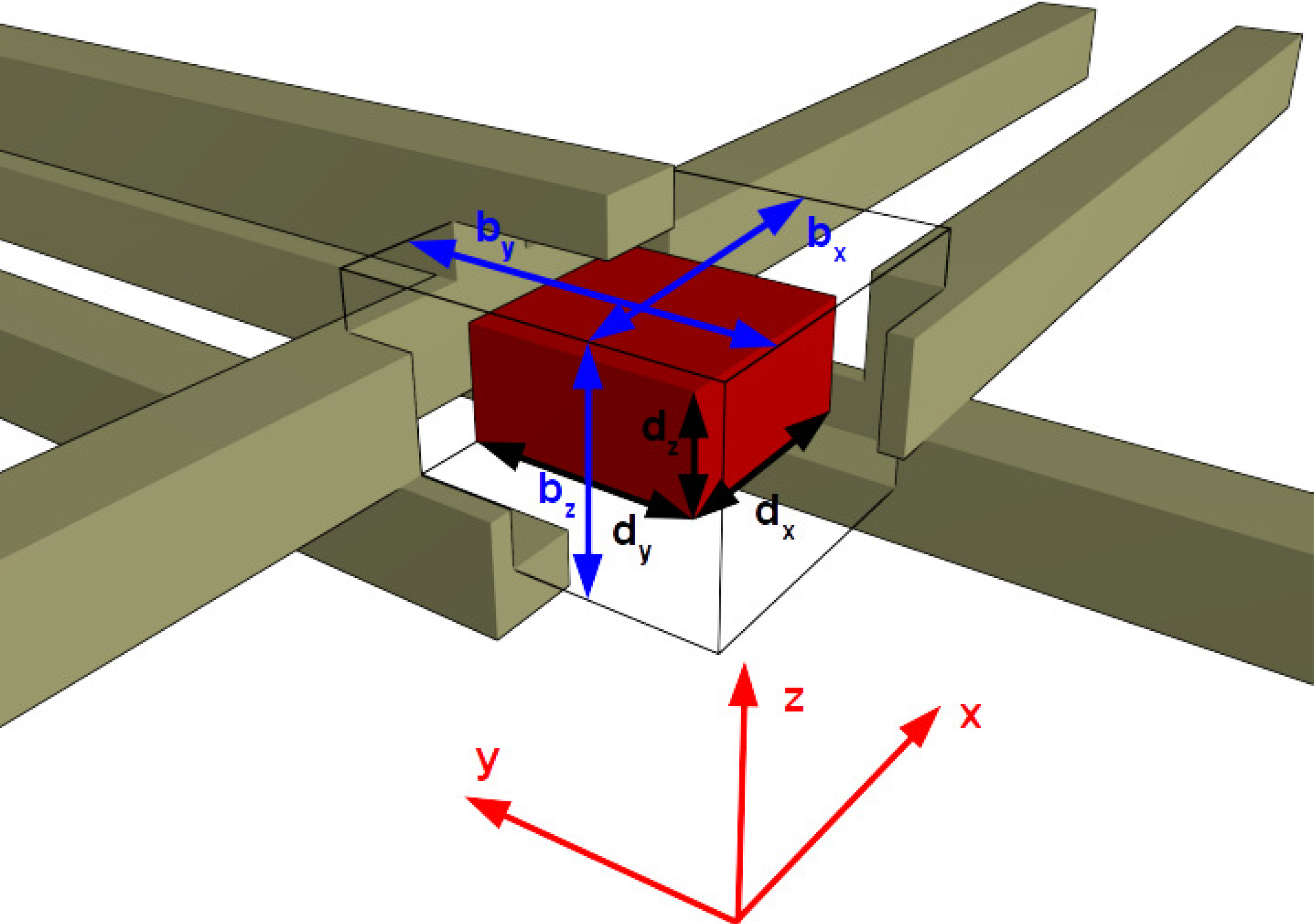
b_y
b_x
b_z
d_z
d_y
d_x
z
x
y