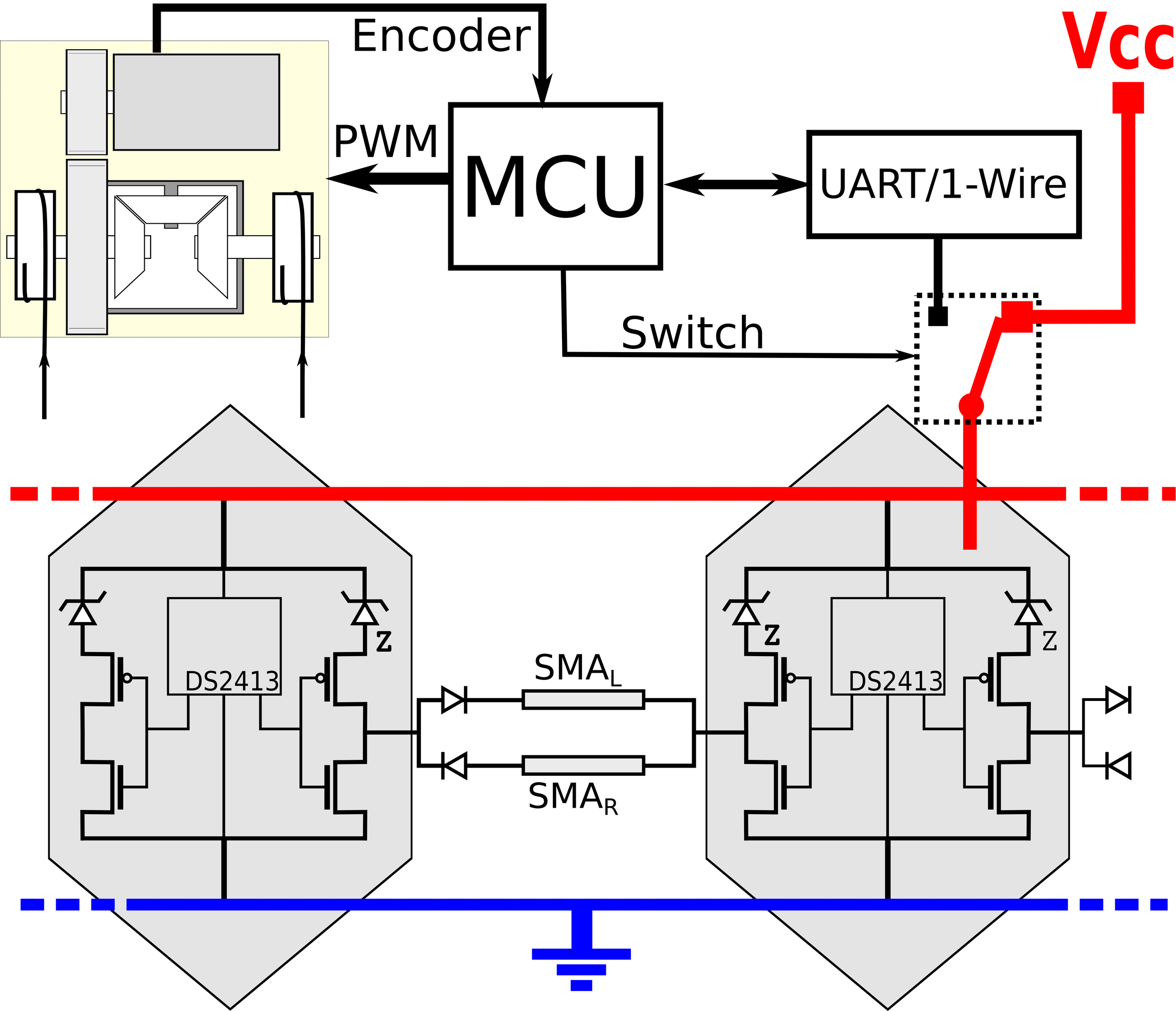
Encoder
Vcc
PWM
MCU
UART/1-Wire
Switch
DS2413
Z
SMA$_L$
SMA$_R$
DS2413
Z
Z